拓品质　传天下

高效HIGH-EFFICIENCY　节能ENERGY-SAVING
低噪音LOW-NOISE　无振动NO-VIBRATION

联系我们：
Contact Us:
地址: 江苏省海门市余东工业园区
电话: 0513-68903288
传真: 0513-68903300
邮箱: sales@rh-cn.com
www.rh-cn.com

RH®

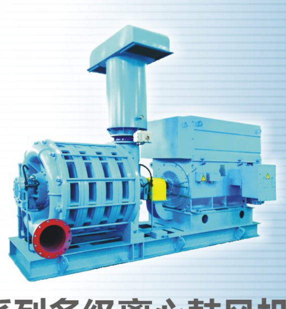

C系列多级离心鼓风机
SERIES C MULTISTAGE CENTRIFUGAL BLOWER

南通荣恒环保设备有限公司
Nantong RongHeng Environmental Equipment Co.,Ltd.

资质与荣誉
QUALIFICATION & HONOR
ENTERPRISE HONOR HONOR ARTICLES

RH®
The extension of quality spread all over the world

拓品质　传天下
The extension of quality spread all over the world

我司生产的多级离心鼓风机产品在国内污水处理、烟气脱硫、脱硝、真空干燥、粉粒体输送、选煤洗煤、氮气增压、沼气增压、循环加热等领域中处于领先地位。

我司通过不断科技创新，新开发了高效多级离心（透平）鼓风机，具有高效、节能、低噪音等优点，是目前国内性能更好价格更低的鼓风机产品，产品严格执行GB/T28381-2012《离心鼓风机能效限定值及节能评价值》国家标准，并经过南通市产品质量监督检测所检测合格。

我司现拥有多项自主知识产权的专利技术，先后荣获《高新技术企业》、《江苏省民营科技企业》、《高新技术产品》等荣誉。

Multistage centrifugal blower designed and manufactured by our company plays a vital role in various industries such as waste water treatment, Flue gas desulfurization and denitration, vacuum drying, powder delivery, coal cleaning and screening, nitrogen and biogas boost, circular heating industry etc.

With advanced technology and technical competence,we successfully developed high efficiency multistage (turbo) blower,which featuring high efficiency,energy saving,low noise. Our products are strictly in conformity with national standards GB/T28381-2012《Minimum allowable values of energy efficiency and evaluating values of energy conservation for centrifugal blower》 and has been approved by Nantong Product Quality Supervision and Testing Institute.

As a national high-tech enterprise,we have independent intellectual property rights, patent inventions and many other honors.It is our aim to provide comprehensive and systematic industrial environment solution for customers.

离心鼓风机应用范围
Centrifugal blower application range

- 市政污水处理曝气 Municipal sewage treatment aeration
- 工业废水处理曝气 Industrial wastewater treatment aeration
- 化工污水处理曝气 Chemical sewage aeration
- 自来水气水反冲 Backflushing of water, gas and water
- 真空干燥 Vacuum drying
- 煤气加压 Gas pressurization
- 沼气增压 Methane pressurization
- 真空除尘 Vacuum dedusting
- 洗　　煤 Coal washing
- 真空运输 Vacuum transportation
- 氧化脱硫 Oxidative desulfurization
- 化工工艺 Chemical process

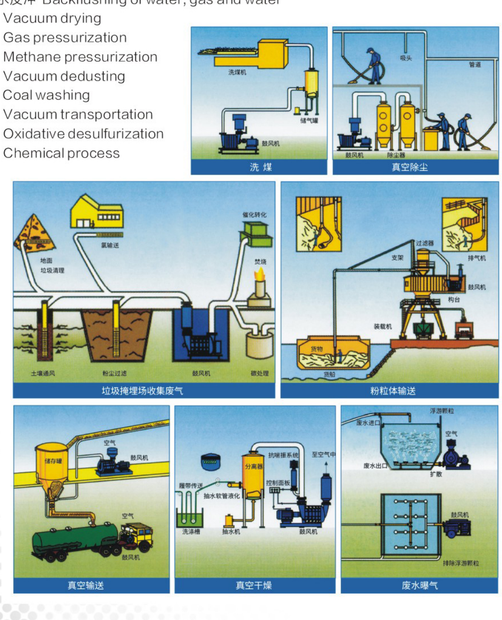

C系列离心鼓风机技术简介
Brief introduction of C series centrifugal blower Technology

特点

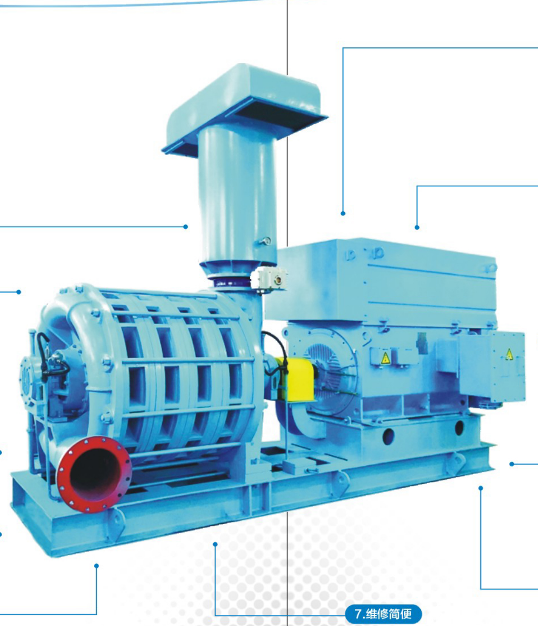

1.重量轻
与同类型鼓风机相比，**重量轻30%。**

2.噪声低
鼓风机本体噪音≤84dB(A)，且为高频噪音，在无隔音房状态时，传播距离不超过20米。

3.震动小
在不加任何减振装置的运行工况下，鼓风机轴承座径向(双向)振动速度≤4.0mm/s。

4.无机械磨擦
鼓风机运行时，除轴承外，其它部件间无任何机械磨擦，这降低了噪音，保证了使用寿命。

5.无油机械
鼓风机运行过程中不产生油气，不腐蚀曝气器，延长了曝气系统的使用寿命。

6.轴温数字显示声光报警器
风机本体的前、后轴承座上均设有热敏电偶，端口连接数字显示器显示轴温。轴承由于缺少或加注过多润滑脂、油，或磨损等原因，温度会升高，当超过设定温度时，声光报警器会自动报警。

7.维修简便
由于离心鼓风机属无磨擦机械，转子由前、后两端轴承支撑，机壳和叶轮不易损坏，日常维护主要是保证轴承的有效润滑和温度的监控等，通常维修只需更换轴承及联轴器柱销，鼓风机机壳采用串接式结构（类似串糖葫芦），前、后两端轴承座分别独立，外置（用螺栓分别连接）在进、排气蜗壳上，维修时，无需整机分解，只需拧开连接螺栓，取下轴承座便可更换轴承，省时简便。

8.机壳水冷却
对升压高于8mH$_2$O的鼓风机，由于在出口端的温度要超过160℃，所以在机壳(定子)外层加入冷却隔套，这样可以使气体温度下降40℃以上，有效提高了鼓风机的升压效率及总体做功效率。水源可以和轴承座水冷却装置串联。用水量少于1.5m^3/h,用水量费用大大低于由于效率提高而节省的用电费用。

9.变频器控制
对配置380V低压电机的鼓风机，可用变频器增加用电频率，提高转速到3600rpm,从而提高鼓风机效率至80%，变频后可以大量节约能耗。特别是鼓风机升压与流量调节范围可以更大，对SBR等不恒定水位应用范围更广，对因曝气器部分堵塞有冲通的优势，特别是45m^3/min以下的鼓风机可达到11mH$_2$O左右的升压，有效地解决了如深井曝气等小流量、高压力工艺的难题。

10.安装方便
鼓风机整机出厂，主机和电机固定在同一钢制底座上，无需在安装中增加其它减震装置，对安装水平找正要求不高。鼓风机的进口端过滤消音器可直接安装在鼓风机上；而出口管道必须通过软性接头连接到风机上，避免管道重力和安装的附加力直接作用于鼓风机上。

11.转子采用先进工艺制造
叶轮运用有限元理论，采用准三维（三元流）设计。叶轮采用优质铝合金离心浇铸而成；性能稳定可靠，保证在高速运转下的叶轮强度，从而保证叶轮最长的使用寿命。由于叶轮线型合理，制作精良，使鼓风机效率达到78%，既节约了大量能源，又降低了运行费用。

12.后轴承座水冷却
鼓风机在做功过程中，由于空气的压缩，末级机壳温度一般高于80℃，夏季可高于100℃，故需考虑轴承座冷却。在原始设计中，已设置了后轴承座风冷系统，现在在此基础上进行创新，增加水冷系统，实现了后轴承座的双保险功能，延长了轴承的使用寿命。对冷却水水质要求不高，可用自来水、中水，甚至经初步处理的污水。

C系列离心鼓风机技术简介
Brief introduction of C series centrifugal blower Technology

风机性能保证

1. 鼓风机及辅助设备，其设计和结构确保使用寿命至少为20年，不间断运行时间至少为18个月。
2. 质量保证期为交货后12个月，终身服务。
3. 鼓风机出厂前经过性能测试，保证鼓风机性能符合国家标准规定。
4. 风机设计在用于工况条件下的管网阻力小于鼓风机的做功压力的前提下，不会发生喘振、异常噪音、异常振动、异常温升或实际功率大于电机功率等现象。

机组结构特点

01、**鼓风机本体形式：**多级离心（透平）式。
02、**电动机：**二极三相异步电动机。
03、**流量调节方式：**进口端阀门调节（手动或自动）。
04、**机壳：**分体、轴向装配、铸造机壳。
05、**叶轮：**三元流线型，离心浇铸或由16Mn(或15MnV)钢板焊接而成。经1%抽检超速试验，并经静平衡校验。
06、**转子：**精密组装，经动平衡校验。
07、**密封：**迷宫（齿形）式机械密封。
08、**轴承温度显示：**轴温数字显示声光报警器。若需要，可同时输出PLC通讯信号(4-20[mA]的电流)，方便系统自动控制。
09、**轴承：**外置式滚动轴承（全部由国外进口）。
10、**进口端：**鼓风机出厂时，进口端配有蝶阀和消音器，不需再增加其它附件。
11、**钢制底座：**用于承载风机、电机及其所有附件，并随机配备地脚螺栓。
12、**联轴器：**用于连接风机本体与电机，小型鼓风机用柱销式联轴器，大型鼓风机用美国进口轮胎式联轴器或膜片式联轴器，外置式，带防护罩，安全美观。
13、**进口端过滤/消音器：**过滤器与消音器可分开配备，也可使用集成式。
14、**转向：**从电机端看，鼓风机以顺时针方向旋转。
15、**润滑：**中小型鼓风机采用高温二硫化钼锂基润滑脂，大型鼓风机采用定制润滑油。
16、**水冷却：**由于气体经压缩后会发热，发热的气体将热量传给排气端轴承座（虽然已采取了隔离措施），这样排气端轴承座会比进气端轴承座更易发热，因而排气端轴承座配有水冷却装置，形成风冷、水冷双保险，保证轴承安全使用寿命。

型号说明

C 120 - 1. 6 5

- 5：出口升压，单位: 百mmH$_2$O
- 6：出口升压，单位: 千mmH$_2$O
- 1.：(绝压标注)为大气压，单位: 万mmH$_2$O
- 120：进口容积流量120m^3/min
- C：联轴器传动方式(国际标准代号)

此型号为流量Q=120m^3/min，升压△P=6500mmH$_2$O

C系列产品主要技术规范

进口流量：15~500m^3/min
出口压力：1000~12000mmH$_2$O
环境温度：-35~+40℃
相对湿度：20~85%
噪音：≤84dB(A)
轴承座振动值：振速≤4.0mm/s

成套供货清单

C系列离心鼓风机的标准配置

风机本体、配套电动机、共享钢制基础底座、进口端过滤消音器、进口端手动（电动）蝶阀、出口端压力表及接管、地脚螺栓、连接消音器的双头螺栓、轴温数字显示声光报警器。

可根据用户要求提供

就地控制柜(星三角启动、自耦减压启动、电子软启动、变频启动)、主控制柜(PLC)、操作柱、电机消音器、弯管、变径管、软接头、止回阀及户外风机隔音房等。还可以提供多级离心鼓风机自动控制系统，其中包括PLC自动控制柜、流量计、(进口端)智能型可调蝶阀、风用止回阀、智能可调放空阀(或机械式安全放空阀)、压力变送器等。

C系列离心鼓风机性能表(1-1)
Performance table of C series centrifugal blower (1-1)

产品型号 Type	进口工况 Inlet parameter					出口工况 Outlet parameter		主轴转数 Speed	所需功率 Power	电机功率 Power	重量 Weight
	流量Capacity m^3/min	压力Pressure kPa	mmH$_2$O	温度Temp ℃	介质比重 kg/m^3	压力Absolute kPa(绝)	升压Pressure mmH$_2$O	r/min	kW	kW	kg
C15-1.35	15	98	10000	37	1.1	132.3	3500	2930	12	15	1000
C15-1.4	15	98	10000	37	1.1	137.2	4000	2930	15	18.5	1150
C15-1.45	15	98	10000	37	1.1	142.1	4500	2930	16	18.5	1300
C20-1.35	20	98	10000	37	1.1	132.3	3500	2930	17	18.5	1570
C20-1.4	20	98	10000	37	1.1	137.2	4000	2940	20	22	1800
C20-1.5	20	98	10000	37	1.1	147.0	5000	2950	25	30	2050
C20-1.55	20	98	10000	37	1.1	151.9	5500	2950	27	30	2100
C20-1.6	20	98	10000	37	1.1	156.8	6000	2950	30	37	2280
C25-1.35	25	98	10000	37	1.1	132.3	3500	2950	22	30	1580
C25-1.4	25	98	10000	37	1.1	137.2	4000	2950	25	30	1810
C25-1.5	25	98	10000	37	1.1	147.0	5000	2950	28	30	2060
C25-1.55	25	98	10000	37	1.1	151.9	5500	2950	32	37	2110
C25-1.6	25	98	10000	37	1.1	156.8	6000	2970	35	45	2300
C30-1.35	30	98	10000	37	1.1	132.3	3500	2950	25	30	1590
C30-1.4	30	98	10000	37	1.1	137.2	4000	2950	28	30	1830
C30-1.5	30	98	10000	37	1.1	147.0	5000	2950	34	37	2090
C30-1.55	30	98	10000	37	1.1	151.9	5500	2970	39	45	2140
C30-1.6	30	98	10000	37	1.1	156.8	6000	2970	42	45	2320
C30-1.65	30	98	10000	37	1.1	161.7	6500	2970	46	55	2540
C35-1.35	35	98	10000	37	1.1	132.3	3500	2950	28	30	1600
C35-1.4	35	98	10000	37	1.1	137.2	4000	2950	33	37	1840
C35-1.5	35	98	10000	37	1.1	147.0	5000	2970	40	45	2100
C35-1.55	35	98	10000	37	1.1	151.9	5500	2970	45	55	2150
C35-1.6	35	98	10000	37	1.1	156.8	6000	2970	50	55	2330
C35-1.65	35	98	10000	37	1.1	161.7	6500	2970	58	75	2550
C35-1.7	35	98	10000	37	1.1	166.6	7000	2970	62	75	2600
C40-1.35	40	98	10000	37	1.1	132.3	3500	2950	33	37	1610
C40-1.4	40	98	10000	37	1.1	137.2	4000	2970	37	45	1860
C40-1.5	40	98	10000	37	1.1	147.0	5000	2970	45	55	2130
C40-1.55	40	98	10000	37	1.1	151.9	5500	2970	50	55	2180
C40-1.6	40	98	10000	37	1.1	156.8	6000	2970	55	75	2370
C40-1.65	40	98	10000	37	1.1	161.7	6500	2970	62	75	2600
C40-1.7	40	98	10000	37	1.1	166.6	7000	2970	67	75	2650
C45-1.35	45	98	10000	37	1.1	132.3	3500	2970	35	45	1620
C45-1.4	45	98	10000	37	1.1	137.2	4000	2970	41	45	1870
C45-1.5	45	98	10000	37	1.1	147.0	5000	2970	53	75	2140
C45-1.55	45	98	10000	37	1.1	151.9	5500	2970	57	75	2190
C45-1.6	45	98	10000	37	1.1	156.8	6000	2970	62	75	2380
C45-1.65	45	98	10000	37	1.1	161.7	6500	2970	68	75	2610
C45-1.7	45	98	10000	37	1.1	166.6	7000	2970	73	90	2660
C50-1.35	50	98	10000	37	1.1	132.3	3500	2970	40	45	1630
C50-1.4	50	98	10000	37	1.1	137.2	4000	2970	45	55	1880
C50-1.5	50	98	10000	37	1.1	147.0	5000	2970	57	75	2190
C50-1.55	50	98	10000	37	1.1	151.9	5500	2970	62	75	2240
C50-1.6	50	98	10000	37	1.1	156.8	6000	2970	69	75	2440
C50-1.65	50	98	10000	37	1.1	161.7	6500	2970	75	90	2660
C50-1.7	50	98	10000	37	1.1	166.6	7000	2970	81	90	2710
C55-1.35	55	98	10000	37	1.1	132.3	3500	2970	44	55	1660
C55-1.4	55	98	10000	37	1.1	137.2	4000	2970	50	55	1920
C55-1.5	55	98	10000	37	1.1	147.0	5000	2970	65	75	2200
C55-1.55	55	98	10000	37	1.1	151.9	5500	2970	70	75	2250
C55-1.6	55	98	10000	37	1.1	156.8	6000	2970	75	75	2450
C55-1.65	55	98	10000	37	1.1	161.7	6500	2970	79	90	2670
C55-1.7	55	98	10000	37	1.1	166.6	7000	2970	85	90	2720

C系列离心鼓风机性能表(1-2)
Performance table of C series centrifugal blower (1-2)

产品型号 Type	进口工况 Inlet parameter					出口工况 Outlet parameter		主轴转数 Speed	所需功率 Power	电机功率 Power	重量 Weight
	流量Capacity m^3/min	压力Pressure kPa	mmH$_2$O	温度Temp ℃	介质比重 kg/m^3	压力Absolute kPa(绝)	升压Pressure mmH$_2$O	r/min	kW	kW	kg
C60-1.35	60	98	10000	37	1.1	132.3	3500	2970	47	55	1670
C60-1.4	60	98	10000	37	1.1	137.2	4000	2970	53	75	1930
C60-1.5	60	98	10000	37	1.1	147.0	5000	2970	67	75	2210
C60-1.55	60	98	10000	37	1.1	151.9	5500	2970	73	90	2260
C60-1.6	60	98	10000	37	1.1	156.8	6000	2970	80	90	2460
C60-1.65	60	98	10000	37	1.1	161.7	6500	2980	87	110	2900
C60-1.7	60	98	10000	37	1.1	166.6	7000	2980	93	110	2920
C60-1.75	60	98	10000	37	1.1	171.5	7500	2980	98	110	3220
C65-1.35	65	98	10000	37	1.1	132.3	3500	2970	51	55	1680
C65-1.4	65	98	10000	37	1.1	137.2	4000	2970	57	75	1940
C65-1.5	65	98	10000	37	1.1	147.0	5000	2970	72	90	2220
C65-1.55	65	98	10000	37	1.1	151.9	5500	2970	79	90	2270
C65-1.6	65	98	10000	37	1.1	156.8	6000	2980	86	110	2470
C65-1.65	65	98	10000	37	1.1	161.7	6500	2980	94	110	2920
C65-1.7	65	98	10000	37	1.1	166.6	7000	2980	101	110	2940
C65-1.75	65	98	10000	37	1.1	171.5	7500	2980	106	132	3240
C65-1.8	65	98	10000	37	1.1	176.4	8000	2980	113	132	3270
C70-1.35	70	98	10000	37	1.1	132.3	3500	2970	54	75	2060
C70-1.4	70	98	10000	37	1.1	137.2	4000	2970	62	75	2090
C70-1.5	70	98	10000	37	1.1	147.0	5000	2970	77	90	2350
C70-1.55	70	98	10000	37	1.1	151.9	5500	2970	85	90	2660
C70-1.6	70	98	10000	37	1.1	156.8	6000	2980	93	110	2690
C70-1.65	70	98	10000	37	1.1	161.7	6500	2980	101	110	2950
C70-1.7	70	98	10000	37	1.1	166.6	7000	2980	108	132	2980
C70-1.75	70	98	10000	37	1.1	171.5	7500	2980	114	132	3290
C70-1.8	70	98	10000	37	1.1	176.4	8000	2980	122	132	3320
C75-1.35	75	98	10000	37	1.1	132.3	3500	2970	58	75	2080
C75-1.4	75	98	10000	37	1.1	137.2	4000	2970	67	75	2110
C75-1.5	75	98	10000	37	1.1	147.0	5000	2970	83	90	2370
C75-1.55	75	98	10000	37	1.1	151.9	5500	2980	91	110	2680
C75-1.6	75	98	10000	37	1.1	156.8	6000	2980	100	110	2710
C75-1.65	75	98	10000	37	1.1	161.7	6500	2980	108	132	2970
C75-1.7	75	98	10000	37	1.1	166.6	7000	2980	116	132	3000
C75-1.75	75	98	10000	37	1.1	171.5	7500	2980	122	132	3310
C75-1.8	75	98	10000	37	1.1	176.4	8000	2980	130	160	3340
C80-1.35	80	98	10000	37	1.1	132.3	3500	2970	62	75	2100
C80-1.4	80	98	10000	37	1.1	137.2	4000	2970	71	90	2130
C80-1.5	80	98	10000	37	1.1	147.0	5000	2980	89	110	2400
C80-1.55	80	98	10000	37	1.1	151.9	5500	2980	97	110	2720
C80-1.6	80	98	10000	37	1.1	156.8	6000	2980	106	132	2750
C80-1.65	80	98	10000	37	1.1	161.7	6500	2980	115	132	3020
C80-1.7	80	98	10000	37	1.1	166.6	7000	2980	124	132	3050
C80-1.75	80	98	10000	37	1.1	171.5	7500	2980	130	160	3370
C80-1.8	80	98	10000	37	1.1	176.4	8000	2980	139	160	3400
C85-1.35	85	98	10000	37	1.1	132.3	3500	2970	66	75	2120
C85-1.4	85	98	10000	37	1.1	137.2	4000	2970	76	90	2150
C85-1.5	85	98	10000	37	1.1	147.0	5000	2980	95	110	2420
C85-1.55	85	98	10000	37	1.1	151.9	5500	2980	104	110	2740
C85-1.6	85	98	10000	37	1.1	156.8	6000	2980	113	132	2770
C85-1.65	85	98	10000	37	1.1	161.7	6500	2980	123	132	3040
C85-1.7	85	98	10000	37	1.1	166.6	7000	2980	132	160	3070
C85-1.75	85	98	10000	37	1.1	171.5	7500	2980	139	160	3390
C85-1.8	85	98	10000	37	1.1	176.4	8000	2980	148	160	3420

C系列离心鼓风机性能表(1-3)
Performance table of C series centrifugal blower (1-3)

产品型号 Type	进口工况 Inlet parameter					出口工况 Outlet parameter		主轴转数 Speed	所需功率 Power	电机功率 Power	重量 Weight
	流量Capacity m^3/min	压力Pressure kPa	mmH$_2$O	温度Temp ℃	介质比重 kg/m^3	压力Absolute kPa(绝)	升压Pressure mmH$_2$O	r/min	kW	kW	kg
C90-1.35	90	98	10000	37	1.1	132.3	3500	2970	70	75	2140
C90-1.4	90	98	10000	37	1.1	137.2	4000	2970	80	90	2170
C90-1.5	90	98	10000	37	1.1	147.0	5000	2980	100	110	2450
C90-1.55	90	98	10000	37	1.1	151.9	5500	2980	110	132	2780
C90-1.6	90	98	10000	37	1.1	156.8	6000	2980	120	132	2810
C90-1.65	90	98	10000	37	1.1	161.7	6500	2980	130	160	3090
C90-1.7	90	98	10000	37	1.1	166.6	7000	2980	140	160	3120
C90-1.75	90	98	10000	37	1.1	171.5	7500	2980	147	160	3450
C90-1.8	90	98	10000	37	1.1	176.4	8000	2980	157	200	3480
C95-1.35	95	98	10000	37	1.1	132.3	3500	2970	74	90	2160
C95-1.4	95	98	10000	37	1.1	137.2	4000	2970	85	90	2190
C95-1.5	95	98	10000	37	1.1	147.0	5000	2980	106	132	2470
C95-1.55	95	98	10000	37	1.1	151.9	5500	2980	116	132	2800
C95-1.6	95	98	10000	37	1.1	156.8	6000	2980	127	160	2830
C95-1.65	95	98	10000	37	1.1	161.7	6500	2980	137	160	3110
C95-1.7	95	98	10000	37	1.1	166.6	7000	2980	148	160	3140
C95-1.75	95	98	10000	37	1.1	171.5	7500	2980	155	200	3470
C95-1.8	95	98	10000	37	1.1	176.4	8000	2980	166	200	3500
C100-1.35	100	98	10000	37	1.1	132.3	3500	2970	78	90	2180
C100-1.4	100	98	10000	37	1.1	137.2	4000	2980	89	110	2210
C100-1.5	100	98	10000	37	1.1	147.0	5000	2980	111	132	2500
C100-1.55	100	98	10000	37	1.1	151.9	5500	2980	122	132	2840
C100-1.6	100	98	10000	37	1.1	156.8	6000	2980	133	160	2870
C100-1.65	100	98	10000	37	1.1	161.7	6500	2980	144	160	3160
C100-1.7	100	98	10000	37	1.1	166.6	7000	2980	155	200	3190
C100-1.75	100	98	10000	37	1.1	171.5	7500	2980	163	200	3500
C100-1.8	100	98	10000	37	1.1	176.4	8000	2980	174	200	3530
C100-1.9	100	98	10000	37	1.1	186.2	9000	2980	196	220	5000
C105-1.35	105	98	10000	37	1.1	132.3	3500	2970	81	90	2200
C105-1.4	105	98	10000	37	1.1	137.2	4000	2980	93	110	2220
C105-1.5	105	98	10000	37	1.1	147.0	5000	2980	116	132	2510
C105-1.55	105	98	10000	37	1.1	151.9	5500	2980	128	160	2850
C105-1.6	105	98	10000	37	1.1	156.8	6000	2980	140	160	2880
C105-1.65	105	98	10000	37	1.1	161.7	6500	2980	151	160	3170
C105-1.7	105	98	10000	37	1.1	166.6	7000	2980	163	200	3200
C105-1.75	105	98	10000	37	1.1	171.5	7500	2980	170	200	3520
C105-1.8	105	98	10000	37	1.1	176.4	8000	2980	183	200	3550
C105-1.9	105	98	10000	37	1.1	186.2	9000	2980	206	220	5050
C110-1.4	110	98	10000	37	1.1	137.2	4000	2980	97	110	2900
C110-1.5	110	98	10000	37	1.1	147.0	5000	2980	122	132	3600
C110-1.55	110	98	10000	37	1.1	151.9	5500	2980	134	160	3650
C110-1.6	110	98	10000	37	1.1	156.8	6000	2980	145	160	3700
C110-1.65	110	98	10000	37	1.1	161.7	6500	2980	158	200	4300
C110-1.7	110	98	10000	37	1.1	166.6	7000	2980	171	200	4350
C110-1.75	110	98	10000	37	1.1	171.5	7500	2980	180	200	4400
C110-1.8	110	98	10000	37	1.1	176.4	8000	2980	190	220	5000
C110-1.85	110	98	10000	37	1.1	181.3	8500	2980	203	220	5050
C110-1.9	110	98	10000	37	1.1	186.2	9000	2980	215	250	5100
C120-1.4	120	98	10000	37	1.1	137.2	4000	2980	104	110	2950
C120-1.5	120	98	10000	37	1.1	147.0	5000	2980	132	160	3650
C120-1.55	120	98	10000	37	1.1	151.9	5500	2980	147	160	3700
C120-1.6	120	98	10000	37	1.1	156.8	6000	2980	161	200	3750
C120-1.65	120	98	10000	37	1.1	161.7	6500	2980	174	200	4350
C120-1.7	120	98	10000	37	1.1	166.6	7000	2980	186	200	4400
C120-1.75	120	98	10000	37	1.1	171.5	7500	2980	196	220	4450
C120-1.8	120	98	10000	37	1.1	176.4	8000	2980	210	250	5050

C系列离心鼓风机性能表(1-4)
Performance table of C series centrifugal blower (1-4)

产品型号 Type	进口工况 Inlet parameter					出口工况 Outlet parameter		主轴转数 Speed	所需功率 Power	电机功率 Power	重量 Weight
	流量Capacity m^3/min	压力Pressure kPa	mmH$_2$O	温度Temp ℃	介质比重 kg/m^3	压力Absolute kPa(绝)	升压Pressure mmH$_2$O	r/min	kW	kW	kg
C120-1.85	120	98	10000	37	1.1	181.3	8500	2980	222	250	5100
C120-1.9	120	98	10000	37	1.1	186.2	9000	2980	235	250	5150
C130-1.4	130	98	10000	37	1.1	137.2	4000	2980	113	132	3000
C130-1.5	130	98	10000	37	1.1	147.0	5000	2980	142	160	3700
C130-1.55	130	98	10000	37	1.1	151.9	5500	2980	159	200	3750
C130-1.6	130	98	10000	37	1.1	156.8	6000	2980	174	200	3800
C130-1.65	130	98	10000	37	1.1	161.7	6500	2980	190	220	4400
C130-1.7	130	98	10000	37	1.1	166.6	7000	2980	205	220	4450
C130-1.75	130	98	10000	37	1.1	171.5	7500	2980	212	250	4500
C130-1.8	130	98	10000	37	1.1	176.4	8000	2980	235	250	5100
C130-1.85	130	98	10000	37	1.1	181.3	8500	2980	241	280	5150
C130-1.9	130	98	10000	37	1.1	186.2	9000	2980	267	315	5200
C140-1.4	140	98	10000	37	1.1	137.2	4000	2980	120	132	3050
C140-1.5	140	98	10000	37	1.1	147.0	5000	2980	155	200	3750
C140-1.55	140	98	10000	37	1.1	151.9	5500	2980	171	200	3800
C140-1.6	140	98	10000	37	1.1	156.8	6000	2980	188	200	3850
C140-1.65	140	98	10000	37	1.1	161.7	6500	2980	202	220	4450
C140-1.7	140	98	10000	37	1.1	166.6	7000	2980	219	250	4500
C140-1.75	140	98	10000	37	1.1	171.5	7500	2980	229	250	4550
C140-1.8	140	98	10000	37	1.1	176.4	8000	2980	248	280	5150
C140-1.85	140	98	10000	37	1.1	181.3	8500	2980	259	280	5200
C140-1.9	140	98	10000	37	1.1	186.2	9000	2980	275	315	5250
C150-1.4	150	98	10000	37	1.1	137.2	4000	2980	129	160	3100
C150-1.5	150	98	10000	37	1.1	147.0	5000	2980	165	200	3800
C150-1.55	150	98	10000	37	1.1	151.9	5500	2980	183	200	3850
C150-1.6	150	98	10000	37	1.1	156.8	6000	2980	198	220	3900
C150-1.65	150	98	10000	37	1.1	161.7	6500	2980	216	250	4500
C150-1.7	150	98	10000	37	1.1	166.6	7000	2980	228	250	4550
C150-1.75	150	98	10000	37	1.1	171.5	7500	2980	245	280	4600
C150-1.8	150	98	10000	37	1.1	176.4	8000	2980	260	280	5300
C150-1.85	150	98	10000	37	1.1	181.3	8500	2980	278	315	5350
C150-1.9	150	98	10000	37	1.1	186.2	9000	2980	294	315	5400
C160-1.5	160	98	10000	37	1.1	147.0	5000	2980	178	200	3850
C160-1.55	160	98	10000	37	1.1	151.9	5500	2980	196	220	3900
C160-1.6	160	98	10000	37	1.1	156.8	6000	2980	212	250	3950
C160-1.65	160	98	10000	37	1.1	161.7	6500	2980	227	250	4550
C160-1.7	160	98	10000	37	1.1	166.6	7000	2980	246	280	4600
C160-1.75	160	98	10000	37	1.1	171.5	7500	2980	262	280	4650
C160-1.8	160	98	10000	37	1.1	176.4	8000	2980	280	315	5350
C160-1.85	160	98	10000	37	1.1	181.3	8500	2980	296	315	5400
C160-1.9	160	98	10000	37	1.1	186.2	9000	2975	314	355	5450
C180-1.5	180	98	10000	37	1.1	147.0	5000	2980	192	220	3900
C180-1.6	180	98	10000	37	1.1	156.8	6000	2980	230	250	4000
C180-1.7	180	98	10000	37	1.1	166.6	7000	2980	269	315	4650
C180-1.8	180	98	10000	37	1.1	176.4	8000	2975	310	355	5400
C180-1.9	180	98	10000	37	1.1	186.2	9000	2970	348	400	5500
C200-1.5	200	98	10000	37	1.1	147.0	5000	2980	214	250	3950
C200-1.6	200	98	10000	37	1.1	156.8	6000	2980	256	280	4050
C200-1.7	200	98	10000	37	1.1	166.6	7000	2975	299	355	4700
C200-1.8	200	98	10000	37	1.1	176.4	8000	2975	344	400	5450
C200-1.9	200	98	10000	37	1.1	186.2	9000	2975	387	450	5550
C250-1.5	250	98	10000	37	1.1	147.0	5000	2980	267	315	4100
C250-1.6	250	98	10000	37	1.1	156.8	6000	2975	320	355	4150
C250-1.7	250	98	10000	37	1.1	166.6	7000	2975	373	400	5000
C250-1.8	250	98	10000	37	1.1	176.4	8000	2975	429	500	5850
C250-1.9	250	98	10000	37	1.1	186.2	9000	2975	484	560	5900

C系列离心鼓风机外形图及尺寸表(C15)
Outline drawing and dimension table of C series centrifugal blower (C15)

外形图(C15)

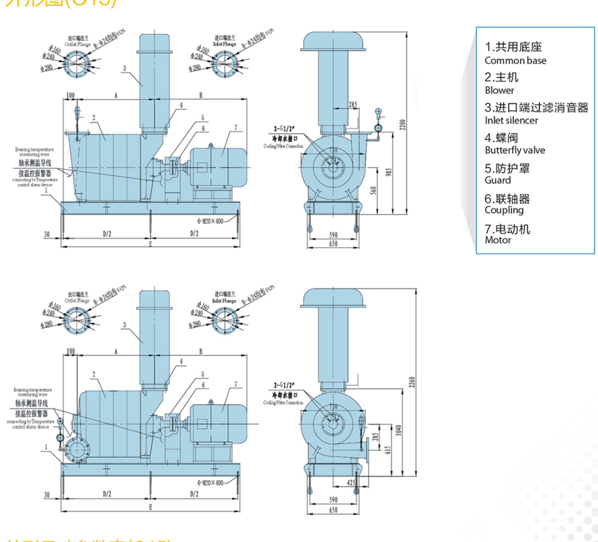

外形尺寸参数表(C15)
Outline dimension(C15)

型号T / 尺寸D	A	B	D	E
C15-1.35	891	930	2150	2210
C15-1.4	985	970	2150	2210
C15-1.45	1079	970	2150	2210

C系列离心鼓风机外形图及尺寸表(C20~C65)
Outline drawing and dimension table of C series centrifugal blower (C20~C65)

外形图(C20~C65)

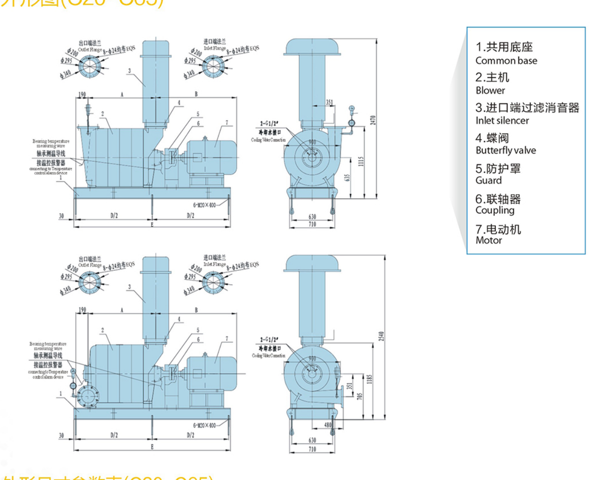

外形尺寸参数表(C20~C65)
Outline dimension(C20~C65)

型号T / 尺寸D	A	B	D	E
C20-1.35	730	910	2150	2210
C20-1.4	835	930	2150	2210
C20-1.5	940	1010	2150	2210
C20-1.55	940	1010	2150	2210
C20-1.6	1045	1010	2150	2210
C25-1.35	730	1010	2150	2210
C25-1.4	835	1010	2150	2210
C25-1.5	940	1010	2150	2210
C25-1.55	940	1010	2150	2210
C25-1.6	1045	1070	2360	2420

外形尺寸参数表(C20~C65)
Outline dimension(C20~C65)

型号T / 尺寸D	A	B	D	E
C30-1.35	730	1010	2150	2210
C30-1.4	835	1010	2150	2210
C30-1.5	940	1010	2360	2420
C30-1.55	940	1070	2360	2420
C30-1.6	1045	1070	2360	2420
C30-1.65	1150	1180	2570	2630
C35-1.35	730	1010	2150	2210
C35-1.4	835	1010	2150	2210
C35-1.5	940	1080	2360	2420
C35-1.55	940	1180	2360	2420
C35-1.6	1045	1180	2360	2420
C35-1.65	1150	1180	2570	2630
C35-1.7	1150	1180	2570	2630
C40-1.35	730	1010	2150	2210
C40-1.4	835	1070	2150	2210
C40-1.5	940	1180	2360	2420
C40-1.55	940	1180	2360	2420
C40-1.6	1045	1180	2360	2420
C40-1.65	1150	1180	2570	2630
C40-1.7	1150	1180	2570	2630
C45-1.35	730	1070	2150	2210
C45-1.4	835	1070	2150	2210
C45-1.5	940	1180	2360	2420
C45-1.55	940	1180	2360	2420
C45-1.6	1045	1180	2360	2420
C45-1.65	1150	1180	2570	2630
C45-1.7	1150	1250	2570	2630
C50-1.35	730	1070	2150	2210
C50-1.4	835	1180	2150	2210
C50-1.5	1024	1180	2360	2420
C50-1.55	1024	1180	2360	2420
C50-1.6	1141	1180	2570	2630
C50-1.65	1258	1250	2570	2630
C50-1.7	1258	1250	2570	2630
C55-1.35	790	1180	2150	2210
C55-1.4	907	1180	2360	2420
C55-1.5	1024	1180	2360	2420
C55-1.55	1024	1180	2360	2420
C55-1.6	1141	1250	2570	2630
C55-1.65	1258	1250	2570	2630
C55-1.7	1258	1250	2570	2630
C60-1.35	790	1180	2150	2210
C60-1.4	907	1180	2360	2420
C60-1.5	1024	1180	2360	2420
C60-1.55	1024	1250	2360	2420
C60-1.6	1141	1250	2570	2630
C65-1.35	790	1180	2150	2210
C65-1.4	907	1180	2360	2420
C65-1.5	1024	1250	2360	2420
C65-1.55	1024	1250	2360	2420
C65-1.6	1141	1410	2570	2630

C系列离心鼓风机外形图及尺寸表(C60~C105)
Outline drawing and dimension table of C series centrifugal blower (C60~C105)

外形图(C60~C105)

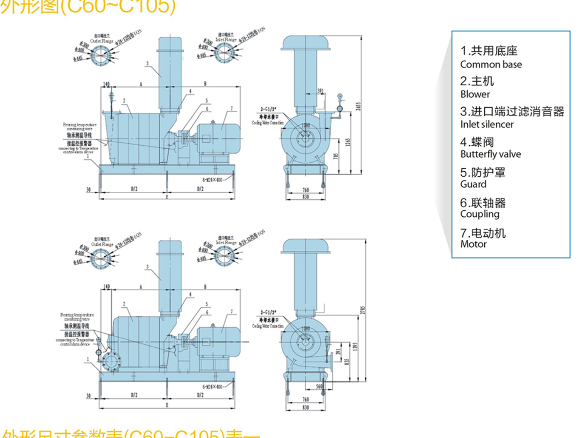

外形尺寸参数表(C60~C105)表一
Outline dimension(C60~C105) table 1

型号T / 尺寸D	A	B	D	E
C60-1.65	1202	1460	2800	2860
C60-1.7	1202	1460	2800	2860
C60-1.75	1331	1460	2800	2860
C65-1.65	1202	1460	2800	2860
C65-1.7	1202	1460	2800	2860
C65-1.75	1331	1570	2900	2960
C65-1.8	1331	1570	2900	2960
C70-1.35	815	1230	2150	2210
C70-1.4	815	1230	2150	2210
C70-1.5	944	1300	2570	2630
C70-1.55	1073	1300	2570	2630
C70-1.6	1073	1460	2570	2630
C70-1.65	1202	1460	2800	2860
C70-1.7	1202	1570	2800	2860
C70-1.75	1331	1570	2900	2960
C70-1.8	1331	1570	2900	2960

外形尺寸参数表(C60~C105)表二
Outline dimension(C60~C105) table 2

型号T / 尺寸D	A	B	D	E
C75-1.35	815	1230	2150	2210
C75-1.4	815	1230	2150	2210
C75-1.5	944	1300	2570	2630
C75-1.55	1073	1460	2570	2630
C75-1.6	1073	1460	2570	2630
C75-1.65	1202	1570	2800	2860
C75-1.7	1202	1570	2800	2860
C75-1.75	1331	1570	2900	2960
C75-1.8	1331	1570	2900	2960
C80-1.35	815	1230	2150	2210
C80-1.4	815	1300	2150	2210
C80-1.5	944	1460	2570	2630
C80-1.55	1073	1460	2570	2630
C80-1.6	1073	1570	2570	2630
C80-1.65	1202	1570	2800	2860
C80-1.7	1202	1570	2800	2860
C80-1.75	1331	1570	2900	2960
C80-1.8	1331	1570	2900	2960
C85-1.35	815	1230	2150	2210
C85-1.4	815	1300	2150	2210
C85-1.5	944	1460	2570	2630
C85-1.55	1073	1460	2570	2630
C85-1.6	1073	1570	2570	2630
C85-1.65	1202	1570	2800	2860
C85-1.7	1331	1570	2800	2860
C85-1.75	1331	1570	2900	2960
C85-1.8	1331	1570	2900	2960
C90-1.35	815	1230	2150	2210
C90-1.4	815	1300	2150	2210
C90-1.5	944	1460	2570	2630
C90-1.55	1073	1570	2570	2630
C90-1.6	1073	1570	2570	2630
C90-1.65	1202	1570	2800	2860
C90-1.7	1202	1570	2800	2860
C90-1.75	1331	1570	2900	2960
C90-1.8	1331	1570	2900	2960
C95-1.35	815	1300	2150	2210
C95-1.4	815	1300	2150	2210
C95-1.5	944	1570	2570	2630
C95-1.55	1073	1570	2570	2630
C95-1.6	1073	1570	2570	2630
C95-1.65	1202	1570	2800	2860
C95-1.7	1202	1570	2800	2860
C95-1.75	1331	1570	2900	2960
C95-1.8	1331	1570	2900	2960
C100-1.35	815	1300	2150	2210
C100-1.4	815	1460	2360	2420
C100-1.5	944	1570	2570	2630
C100-1.55	1073	1570	2570	2630
C100-1.6	1073	1570	2570	2630
C100-1.65	1202	1570	2800	2860
C100-1.7	1202	1570	2800	2860
C100-1.75	1331	1570	2900	2960
C100-1.8	1331	1570	2900	2960
C105-1.35	815	1300	2150	2210
C105-1.4	815	1460	2360	2420
C105-1.5	944	1570	2570	2630
C105-1.55	1073	1570	2570	2630
C105-1.6	1073	1570	2570	2630
C105-1.65	1202	1570	2800	2860
C105-1.7	1202	1570	2800	2860
C105-1.75	1331	1570	2900	2960
C105-1.8	1331	1570	2900	2960

C系列离心鼓风机外形图及尺寸表(C100~C250)
Outline drawing and dimension table of C series centrifugal blower (C100~C250)

外形图(C100~C250)

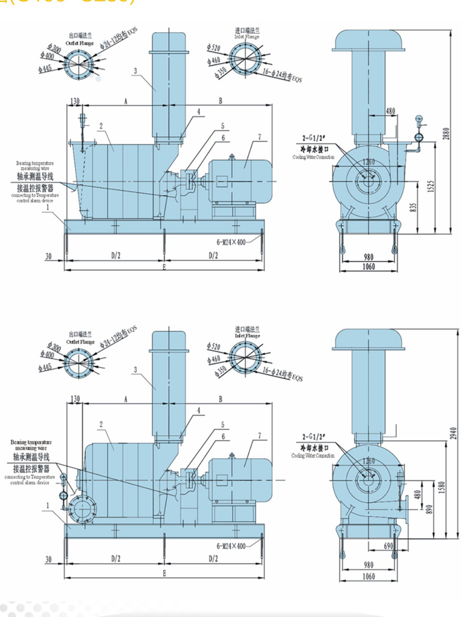

1.共用底座 2.主机 3.进口端过滤消音器 4.蝶阀 5.防护罩 6.联轴器 7.电动机
1.Common base 2.Blower 3.Inlet silencer 4.Butterfly valve 5.Guard 6.Coupling 7.Motor

外形尺寸参数表(C100~C250)表一
Outline dimension(C100~C250) table 1

型号T / 尺寸D	A	B	D	E
C100-1.9	1180	1840	2900	2960
C105-1.9	1180	1840	2900	2960
C110-1.4	736	1470	2360	2420
C110-1.5	884	1580	2700	2760
C110-1.55	884	1580	2700	2760
C110-1.6	884	1610	2700	2760
C110-1.65	1032	1610	2700	2760
C110-1.7	1032	1610	2700	2760
C110-1.75	1032	1610	2700	2760
C110-1.8	1180	1840	2900	2960
C110-1.85	1180	1840	2900	2960
C110-1.9	1180	1840	2900	2960
C120-1.4	736	1470	2360	2420
C120-1.5	884	1580	2700	2760
C120-1.55	884	1580	2700	2760
C120-1.6	884	1610	2700	2760
C120-1.65	1032	1610	2700	2760
C120-1.7	1032	1610	2700	2760
C120-1.75	1032	1840	2700	2760
C120-1.8	1180	1840	2900	2960
C120-1.85	1180	1840	2900	2960
C120-1.9	1180	1840	2900	2960
C130-1.4	736	1580	2360	2420
C130-1.5	884	1580	2700	2760
C130-1.55	884	1580	2700	2760
C130-1.6	884	1610	2700	2760
C130-1.65	1032	1840	2700	2760
C130-1.7	1032	1840	2700	2760
C130-1.75	1032	1840	2700	2760
C130-1.8	1180	1840	2900	2960
C130-1.85	1180	1840	2900	2960
C130-1.85*	1180	2940	3940	4000
C130-1.9	1180	1840	2900	2960
C130-1.9*	1180	2940	3940	4000
C140-1.4	736	1580	2360	2420
C140-1.5	884	1580	2700	2760
C140-1.55	884	1580	2700	2760
C140-1.6	884	1610	2700	2760
C140-1.65	1032	1840	2700	2760
C140-1.7	1032	1840	2700	2760
C140-1.75	1032	1840	2700	2760
C140-1.8	1180	1840	2900	2960
C140-1.8*	1180	2940	3940	4000
C140-1.85	1180	1840	2900	2960
C140-1.85*	1180	2940	3940	4000
C140-1.9	1180	1840	2900	2960
C140-1.9*	1180	2940	3940	4000

注：带*型号的风机配置的是10kV高压电机

外形尺寸参数表(C100~C250)表二
Outline dimension(C100~C250) table 2

型号T / 尺寸D	A	B	D	E
C150-1.4	768	1580	2360	2420
C150-1.5	932	1580	2700	2760
C150-1.55	932	1580	2700	2760
C150-1.6	932	1840	2700	2760
C150-1.65	1096	1840	2800	2860
C150-1.7	1096	1840	2800	2860
C150-1.75	1096	1840	2800	2860
C150-1.75*	1096	2940	3940	4000
C150-1.8	1260	1840	2900	2960
C150-1.8*	1260	2940	4440	4500
C150-1.85	1260	1840	2900	2960
C150-1.85*	1260	2940	4440	4500
C150-1.9	1260	1840	2900	2960
C150-1.9*	1260	2940	4440	4500
C160-1.5	932	1580	2700	2760
C160-1.55	932	1810	2700	2760
C160-1.6	932	1840	2700	2760
C160-1.65	1096	1840	2800	2860
C160-1.7	1096	1840	2800	2860
C160-1.7*	1096	2940	3940	4000
C160-1.75	1096	1840	2800	2860
C160-1.75*	1096	2940	3940	4000
C160-1.8	1260	1840	2900	2960
C160-1.8*	1260	2940	4440	4500
C160-1.85	1260	1840	2900	2960
C160-1.85*	1260	2940	4440	4500
C160-1.9*	1260	3020	4440	4500
C180-1.5	975	1810	2700	2760
C180-1.6	975	1840	2700	2760
C180-1.7	1150	1840	2900	2960
C180-1.7*	1150	2940	3940	4000
C180-1.8*	1325	3020	4440	4500
C180-1.9*	1325	3020	4440	4500
C200-1.5	975	1810	2700	2760
C200-1.6	975	1840	2700	2760
C200-1.6*	975	2940	3940	4000
C200-1.7*	1150	3020	3940	4000
C200-1.8*	1325	3020	4440	4500
C200-1.9*	1325	3020	4440	4500
C250-1.5	1088	1810	2800	2860
C250-1.5*	1088	2910	3940	4000
C250-1.6*	1088	3020	3940	4000
C250-1.7*	1296	3020	4440	4500
C250-1.8*	1504	3020	4440	4500
C250-1.9*	1504	3760	4940	5000

注：带*型号的风机配置的是10kV高压电机

C/G系列离心鼓风机性能表
C/G series performance parameter

参数P / 型号T	进口流量 Volume m^3/min	进口温度 Temperature ℃	主轴转速 Speed r/min	进口负压 Vacuum kPa	功率 Power kW	电动机Motor 功率P kW	重量 Weight kg
C/G15-F25.9	15	37	2930	25.9	13.5	15	880
C/G15-F28.5	15	37	2930	28.5	15.5	18.5	1000
C/G15-F31.0	15	37	2940	31	17	22	1100
C/G15-F33.8	15	37	2940	33.8	18.5	22	1150
C/G15-F35.9	15	37	2950	35.9	20.5	30	1300
C/G20-F25.9	20	37	2940	25.9	17	22	1570
C/G20-F28.5	20	37	2940	28.5	20	22	1800
C/G20-F31.0	20	37	2950	31	22.5	30	1820
C/G20-F33.8	20	37	2950	33.8	25	30	2050
C/G20-F35.9	20	37	2950	35.9	27	30	2280
C/G20-F38.0	20	37	2950	38	30	37	2300
C/G25-F25.9	25	37	2950	25.9	22	30	1580
C/G25-F28.5	25	37	2950	28.5	25	30	1810
C/G25-F31.0	25	37	2950	31	28	37	1830
C/G25-F33.8	25	37	2950	33.8	31	37	2060
C/G25-F35.9	25	37	2970	35.9	34	45	2300
C/G25-F38.0	25	37	2970	38	37	45	2320
C/G30-F25.9	30	37	2950	25.9	26	30	1590
C/G30-F28.5	30	37	2950	28.5	30	37	1830
C/G30-F31.0	30	37	2950	31	33.6	37	1850
C/G30-F33.8	30	37	2970	33.8	37	45	2090
C/G30-F35.9	30	37	2970	35.9	41	45	2320
C/G30-F38.0	30	37	2970	38	45	55	2340
C/G30-F40.0	30	37	2970	40	48.5	55	2540
C/G35-F25.9	35	37	2950	25.9	30.5	37	1600
C/G35-F28.5	35	37	2970	28.5	35	45	1840
C/G35-F31.0	35	37	2970	31	39	45	1860
C/G35-F33.8	35	37	2970	33.8	43.5	55	2100
C/G35-F35.9	35	37	2970	35.9	48	55	2330
C/G35-F38.0	35	37	2970	38	52	75	2350
C/G35-F40.0	35	37	2970	40	56.6	75	2550
C/G35-F41.5	35	37	2970	41.5	61	75	2600
C/G40-F25.9	40	37	2950	25.9	34	37	1610
C/G40-F28.5	40	37	2970	28.5	39	45	1860
C/G40-F31.0	40	37	2970	31	44	55	1880
C/G40-F33.8	40	37	2970	33.8	50	55	2130
C/G40-F35.9	40	37	2970	35.9	55	75	2370
C/G40-F38.0	40	37	2970	38	60	75	2390
C/G40-F40.0	40	37	2970	40	65	75	2600
C/G40-F41.5	40	37	2970	41.5	69	75	2650

注：由于版面有限，仅罗列以上型号

产品展示
Product display

C系列离心鼓风机(风口向上)

C系列离心鼓风机(风口向左)

C系列离心鼓风机(风口向左)

C系列离心鼓风机(风口向左)

使用现场
Application case

公司简介
Introduction

南通荣恒环保设备有限公司，是从事各类鼓风机、真空泵等产品研发、制造、销售和服务于一体的国家级高新技术企业，通过《ISO9001:2015质量管理体系》、《ISO14001:2015环境管理体系》、《GB/T29490-2013知识产权管理体系》等一系列标准认证，江苏省AAA级信用企业。历经三十年的专业历程，产品涵盖：三叶罗茨风机、空气悬浮鼓风机、多级离心鼓风机、回转式风机、真空泵、各类消声产品等，主要应用于污水处理、烟尘脱硫、化工合成、气力输送、高炉冶炼、水产养殖、造纸等领域。

Nantong Rongheng Environmental Protection Equipment Co., Ltd. is a national high-tech enterprise which is engaged in the R&D, manufacturing, sales and service of all kinds of blowers, vacuum pumps and other products, passed "ISO9001:2015 quality management system", "ISO14001:2015 environment management system", "GB/T29490-2013 intellectual property management system" and other certification, and is a AAA Credit Enterprise Of Jiangsu Province. After 30 years of professional experience, products cover: Three leaves roots blower, air suspension blower, Multistage centrifugal blower, rotary fan, vacuum pump, all kinds of silencing products, mainly used in the sewage treatment, smoke desulphurization, chemical synthesis, pneumatic transmission, blast furnace process, aquaculture, paper making and other fields.

荣恒公司技术力量雄厚、设计手段先进、加工设备精良，质量体系完善，在产品的多项关键技术上实现重大突破，能效、噪音等主要性能指标达到世界先进水平。其技术团队是中国HJ/T251-2006《环境保护产品技术要求 罗茨鼓风机》行业标准的主要制订者。

Rongheng Company has strong technical force, advanced design methods, excellent processing equipment and perfect quality system, achieve major breakthroughs in many key technologies of products, energy efficiency, noise and other major performance indicators have reached the world's advanced level. Its technical team is the main author of the industry standards-Chinese HJ/T251-2006 Specifications for environmental protection product - Roots blower.